GROVE	VARIANTEN HYDR.-ANLAGE FAHRGESTELL VARIANTS HYDR. PLANT, CHASSIS FRAME	BILDTAFEL PICTORIAL DISPLAY			GMK3060
		02.18	4192208-ETL A	1/2	

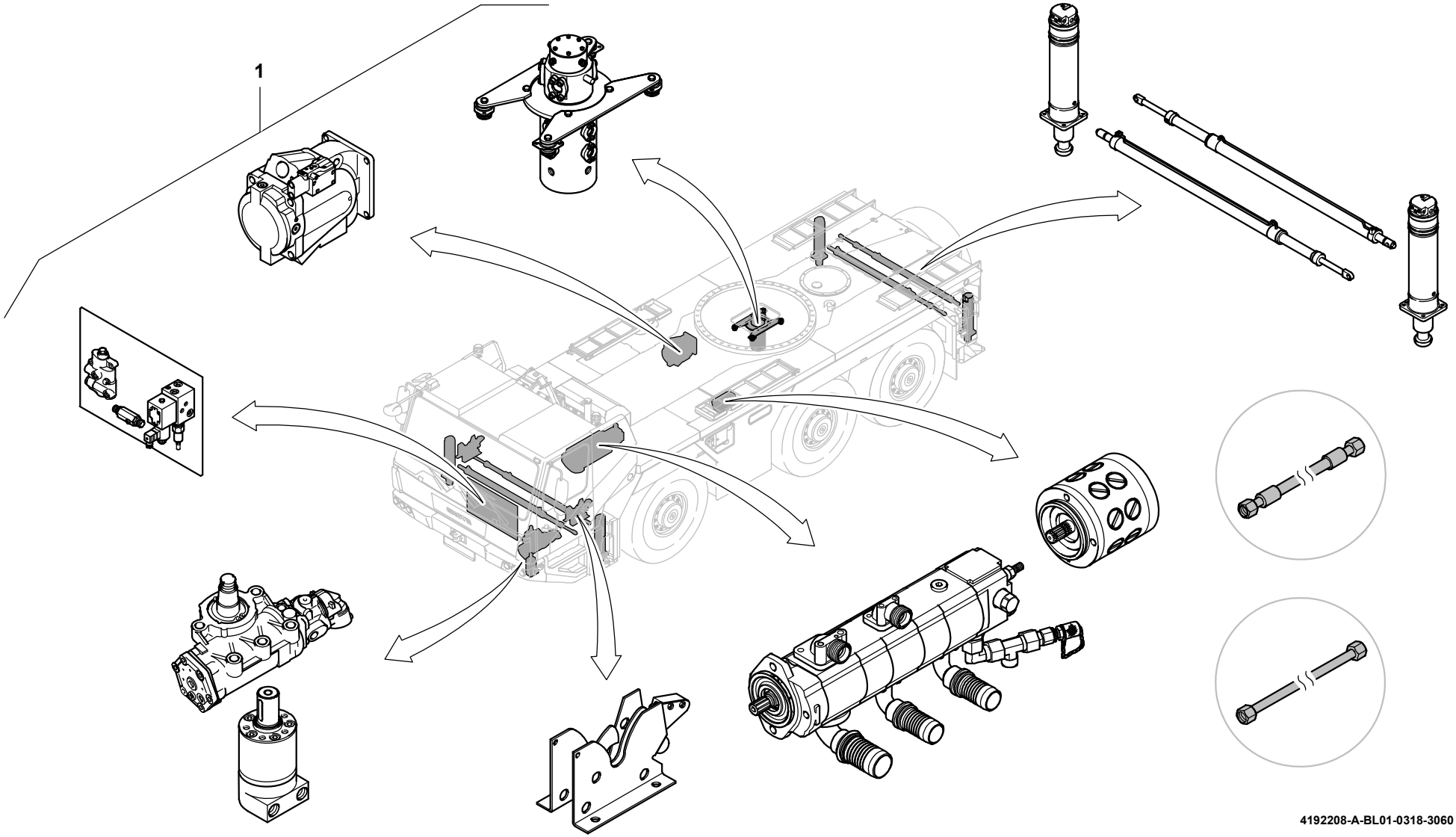
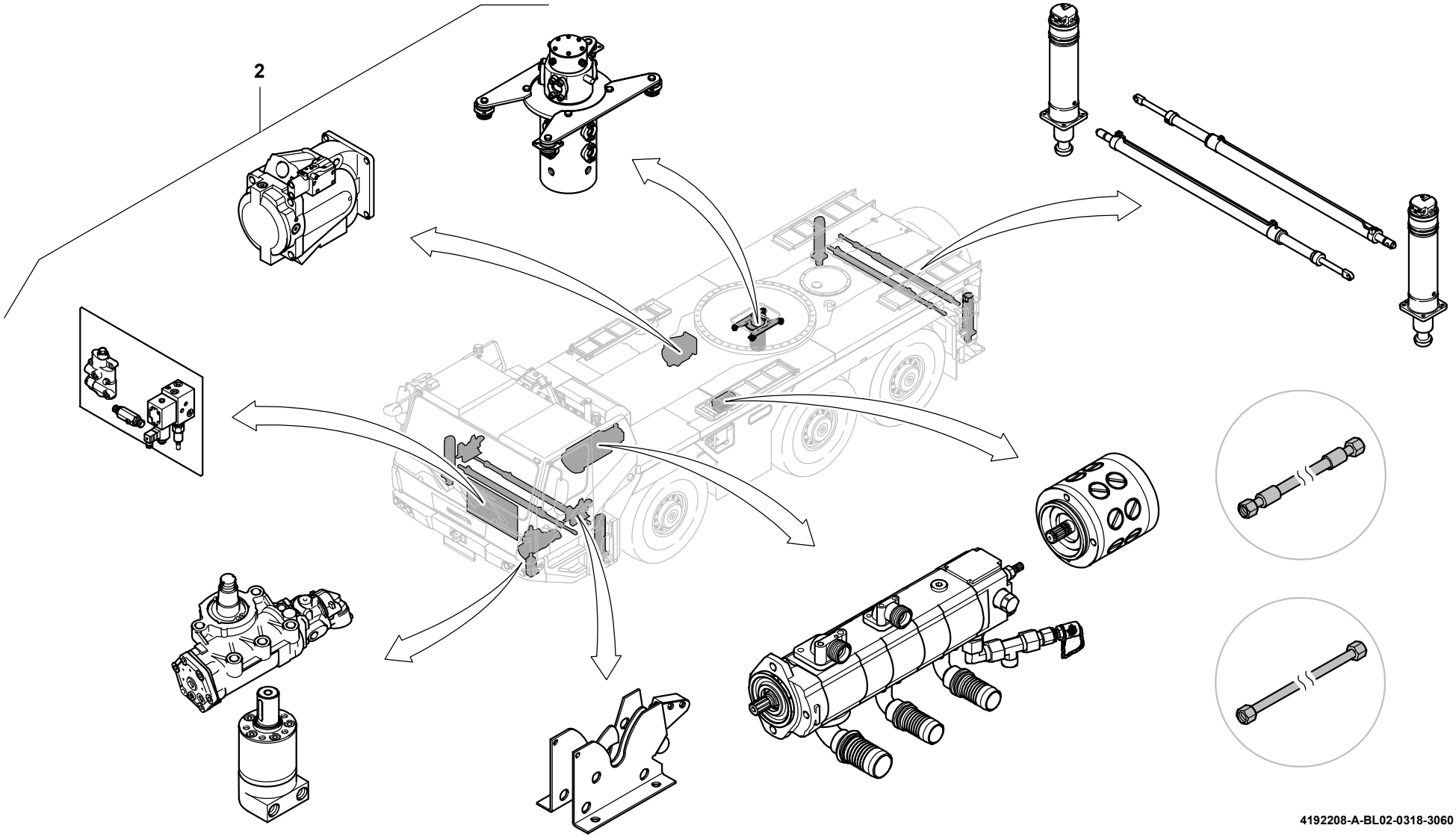
GROVE	VARIANTEN HYDR.-ANLAGE FAHRGESTELL VARIANTS HYDR. PLANT, CHASSIS FRAME	BILDTAFEL PICTORIAL DISPLAY			GMK3060
		02.18	4192208-ETL A	2/2